2016 クラブ対抗戦組合せ表 （B級 15）

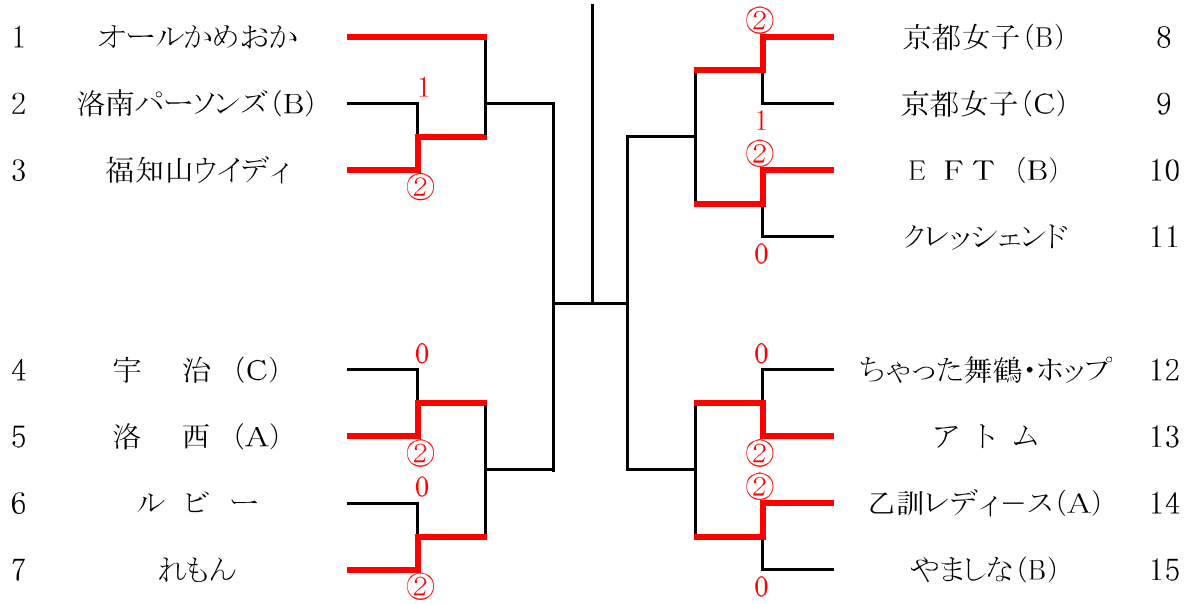

（リーグ戦 2位チームによる組み合わせ）

2016 クラブ対抗戦組合せ表 （C級 17）

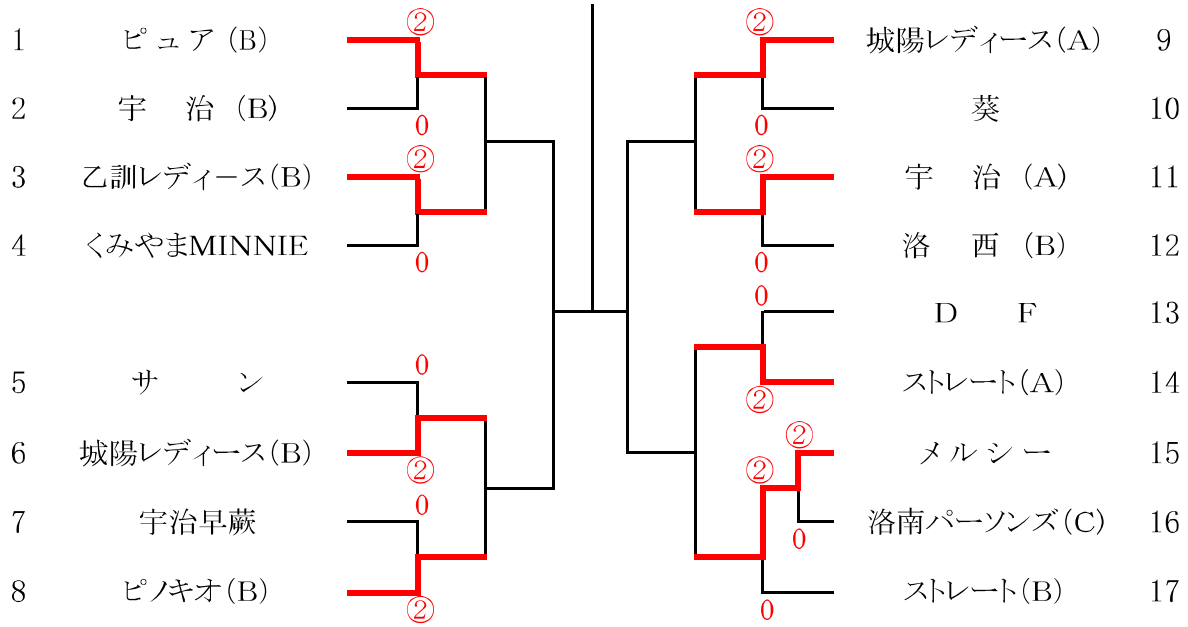

（リーグ戦 3・4位チームによる組み合わせ）