成年女子

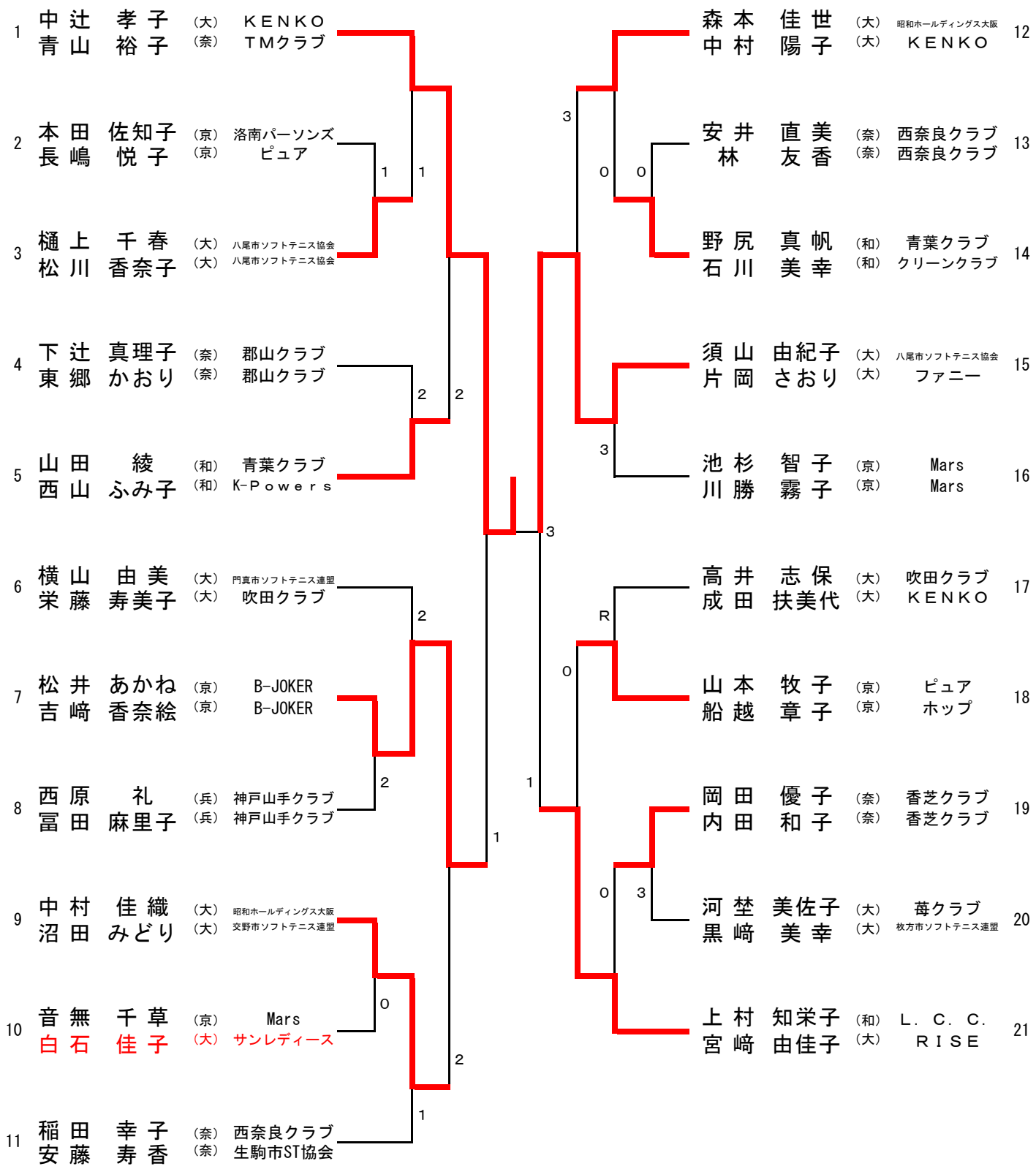
1 中辻 孝子 (大) KENKO
青山 裕子 (奈) TMクラブ
2 本田 佐知子 (京) 洛南パーソンズ
長嶋 悦子 (京) ピュア
3 樋上 千春 (大) 八尾市ソフトテニス協会
松川 香奈子 (大) 八尾市ソフトテニス協会
4 下辻 真理子 (奈) 郡山クラブ
東郷 かおり (奈) 郡山クラブ
5 山田 綾 (和) 青葉クラブ
西山 ふみ子 (和) K-Powers
6 横山 由美 (大) 門真市ソフトテニス連盟
栄藤 寿美子 (大) 吹田クラブ
7 松井 あかね (京) B-JOKER
吉崎 香奈絵 (京) B-JOKER
8 西原 礼 (兵) 神戸山手クラブ
冨田 麻里子 (兵) 神戸山手クラブ
9 中村 佳織 (大) 昭和ホールディングス大阪
沼田 みどり (大) 交野市ソフトテニス連盟
10 音無 千草 (京) Mars
白石 佳子 (大) サンレディース
11 稲田 幸子 (奈) 西奈良クラブ
安藤 寿香 (奈) 生駒市ST協会
12 森本 佳世 (大) 昭和ホールディングス大阪
中村 陽子 (大) KENKO
13 安井 直美 (奈) 西奈良クラブ
林 友香 (奈) 西奈良クラブ
14 野尻 真帆 (和) 青葉クラブ
石川 美幸 (和) クリーンクラブ
15 須山 由紀子 (大) 八尾市ソフトテニス協会
片岡 さおり (大) ファニー
16 池杉 智子 (京) Mars
川勝 霧子 (京) Mars
17 高井 志保 (大) 吹田クラブ
成田 扶美代 (大) KENKO
18 山本 牧子 (京) ピュア
船越 章子 (京) ホップ
19 岡田 優子 (奈) 香芝クラブ
内田 和子 (奈) 香芝クラブ
20 河埜 美佐子 (大) 苺クラブ
黒崎 美幸 (大) 枚方市ソフトテニス連盟
21 上村 知栄子 (和) L. C. C.
宮崎 由佳子 (大) RISE